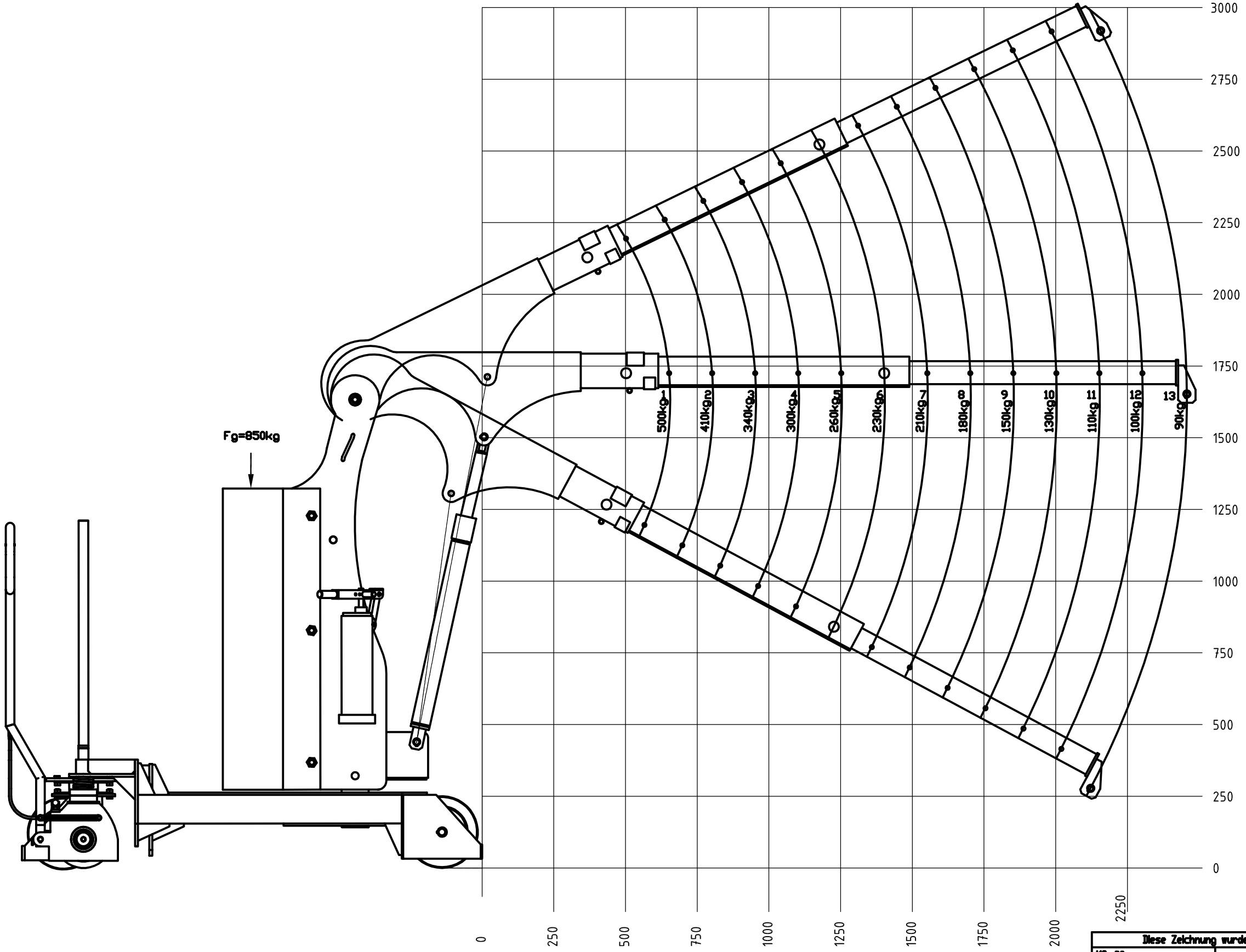

Diese Zeichnung wurde mit einem CAD-System erstellt und darf manuell nicht verändert werden

KS: DC			Maßstab 1:10	Modell Nr.				
2010	Datum	Name		Werkst. Art. Nr.				
Gezeichnet	10.12.	Heich		Rohmaß				
Geprüft	10.12.		Freimaßtoleranz DIN 7168 mittel	Werkstoff				
Normenprüf.					Zust.	Änderung	Name	Datum

HydroBull® seit 1934
Europas größtes Werkstattkranprogramm

HB500GS270Fapo (Standard)

			Blatt 5	28-00-4506-02A
Position	Gruppe	Maschine	von 5 Bl.	

Ersatz für
Ersetzt durch

Schutzvermerk nach DIN 34 beachten!